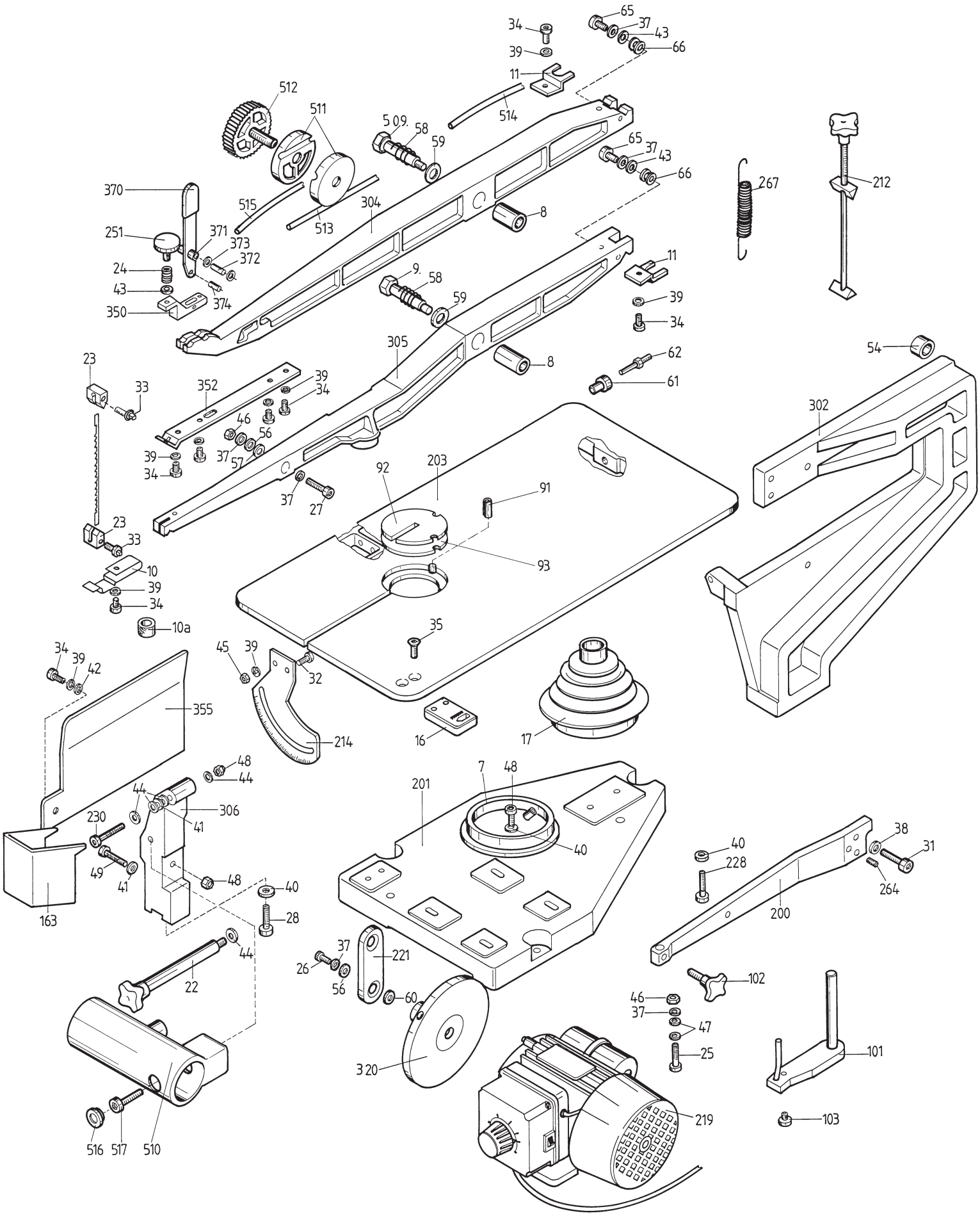
34
39
65
37
43
66
11
514
512
511
5 09.
58
59
65
37
43
66
267
212
370
515
304
8
251
371
373
372
24
43
374
350
9.
58
59
11
39
34
305
8
62
61
54
23
33
352
39
34
46
56
37
57
39
34
302
92
203
91
37
27
23
33
93
10
39
34
10a
35
34
39
42
45
39
32
355
214
16
17
48
44
44
306
41
230
49
41
48
40
28
163
201
7
48
40
40
228
38
31
264
200
44
22
37
26
56
221
60
102
46
37
47
25
101
320
219
103
516
517
510